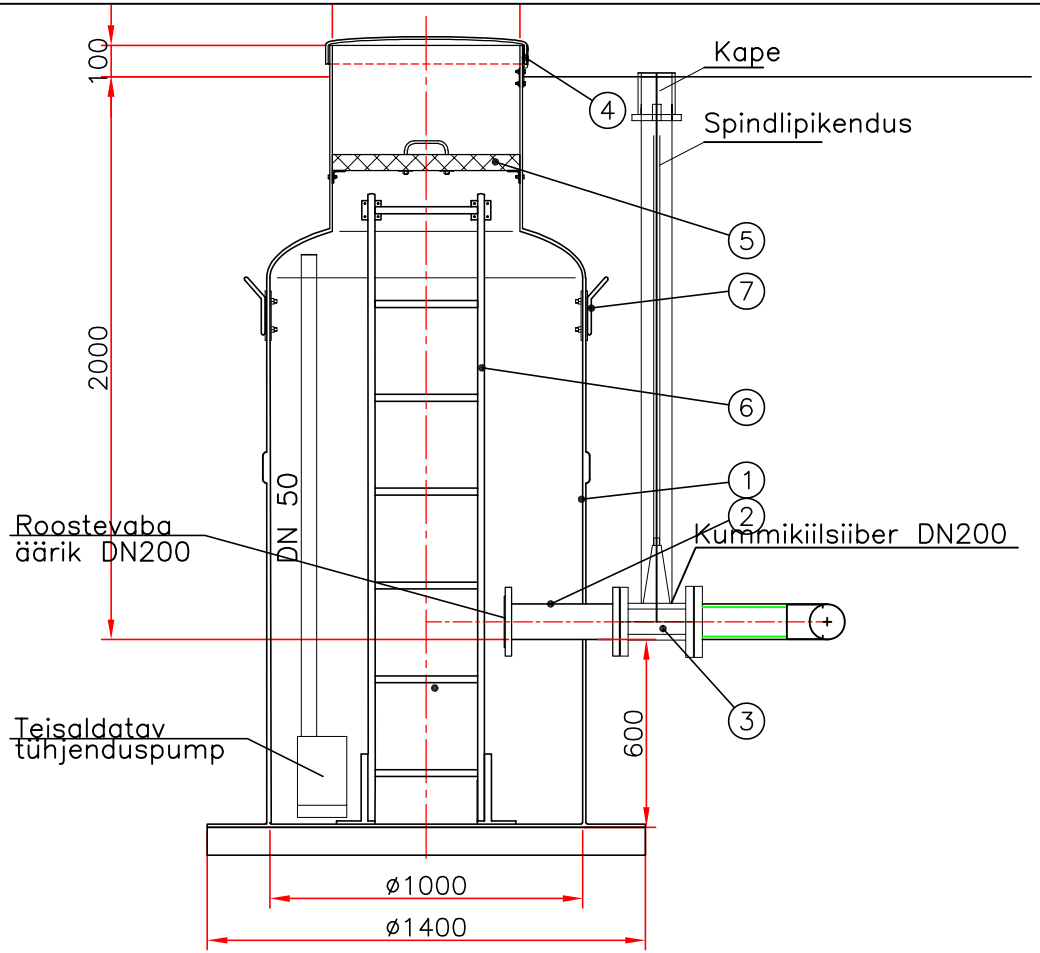

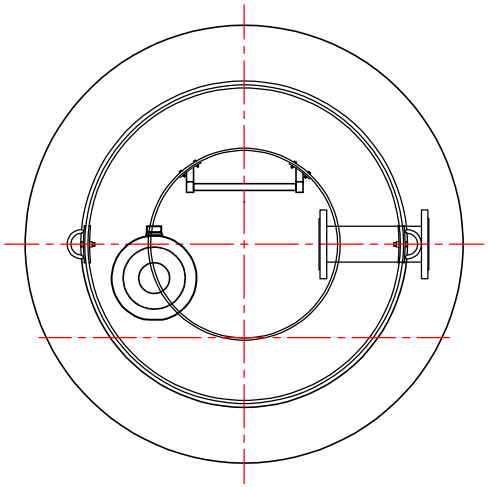

HOOLDUSKAEV Ø1000/600

ISEANKURDUV

h = (1800 mm toru peale)

Survetorustiku läbimõõt 200 mm.

Märkused: _____

Nr.	Nimetus	Materjal	Mõõdud	Tk.
1	Kaevu korpus	klaasplast	Ø1000, H=2700	1
2	RV toru (AISI316)	reoveele	DN 200	1
3	Kummikiilsiiber	malm	DN 200	1
4	Luuk (x) ☒	malm	Ø600, 40 t	1
	☐	klaasplast	Ø600, 0,2 t	
5	Soojustuskaas	polüstüreen	Ø600	1
6	Redel	Al	h=2300	1
7	Tõsteaas	Fe		2

Joonise nimetus: HOOLDUSKAEV Ø1000/600		
Joonise nr:	Kuupäev:	Mõõtkava: 1:25